138 / R7 / 04 / 12 / N091

Alca PLAST®

(CZ) Napouštěcí ventil boční

(SK) Napúšťací ventil bočný
(RUS) Впускной механизм с боковой подводкой
(GB) Side inlet filling valve
(D) Seites Füllventil
(HU) Feltöltő szelep oldalsó
(RO) Mecanism WC cu Plutitor plastic
(PL) Zawór napełniający boczno zasilany
(BG) Впускателен страничен вентил
(LT) Šoninis vandens pripildymo vožtuvas
(LV) Skalojamās kastes ieplūdes mehānisms no sāna

A15
A15P
(1/2" , 3/8")

TECHNICKÉ PARAMETRY: (CZ)
1. pracovní tlak: 0,05 ÷ 1MPa
2. pracovní teplota: 5 ÷ 40°C

POPIS FUNKCE:
Ventil je určen k automatickému napouštění vody do WC nádrží. Pracuje na hydraulickém principu diference ploch, kdy páka N082 nadzvednuta plovákem N084 přes polohovací šroub N085 zavře trysku na vložce N081 a tím dojde k nárustu tlaku vody na membránu N009. Tento tlak přitlačí membránu na osazení tělesa ventilu a uzavře přívod vody do centrální výtokové trubice. Při poklesu hladiny vody v nádržce plovák klesne a přes polohovací šroub páka otevře trysku ve vložce. Tlak nad membránou poklesne, tlak vodovodního řádu nadzvedne membránu a ventil napouští.

MONTÁŽ A NASTAVENÍ:
Ventil musí být instalován ve svislé poloze, přitažen ke stěně WC nádržе maticí N016 (N023). Výška hladiny vody v nádrži se nastavuje výškou polohy plováku N084 pomocí polohovacího šroubu N085. V přítokové části tělesa ventilu je vsunuto plastové sítko N125 na zachycení případných nečistot ve vodě. Pro snadné vyjmutí je sítko opatřeno stopkou. Montážní závit ventilu G1/2" (G3/8") je uzpůsoben pro běžný způsob připojení k vodovodnímu řádu.

UPOZORNĚNÍ PRO UŽIVATELE:
Při uvedení do provozu se při uzavírání může objevit mírné zadrnčení, které není na závadu funkčnosti a postupným odvzdušněním ventilu zmizí. Nesprávná funkce ventilu může být způsobena zanesením sítka N125, které je nutno vyjmout a vyčistit. Proto se nedoporučuje, zvláště u domácích vodáren, užívat vodu s drobnými nečistotami. Vodní kámen ze zanesených součástí lehce odstraníme ponořením na 1÷1,5 hod. do 5% roztoku octa, běžně užívaného v každé domácnosti. Při opětovné montáži rozebraného ventilu je nutné dodržet správné složení součástí dle nákresu. Náhrada ztracených nebo poškozených dílů je možná pouze originálními díly výrobce, které žádejte u vašeho obchodníka. Při potížích s instalací se obraťte na odbornou firmu.

TECHNICKÉ PARAMETRE: (SK)
1. pracovný tlak: 0,05 - 1 MPa
2. pracovná teplota: 5 - 40°C

POPIS FUNKCIE:
Ventil je určený pre automatické napúšťanie vody do nádržiek WC. Pracuje na hydraulickom princípe diferencie plôch, kedy páka N082 nadvihnutá plavákom N084 cez polohovací šroub N085 uzatvorí trysku na vložke N081 a tým dôjde k nárastu tlaku vody na membránu N009. Tento tlak pritlačí membránu na osadzenie telesa ventilu a uzatvorí prívod vody do centrálnej výtokovej trubice. Pri poklesu hladiny vody v nádržke plavák klesne a cez polohovací šroub páka otvorí trysku vo vložke.Tlak nad membránou poklesne, tlak vodovodného radu nadvihne membránu a ventil napúšťa.

MONTÁŽ A NASTAVENIE:
Ventil musí byť inštalovaný v zvislej polohe, pritiahnutý ku stene WC nádržky maticou N016(N023). Výška hladiny vody v nádrži sa nastavuje výškou polohy plováku N084 pomocou polohovacieho šroubu N085. V prítokovej časti telesa ventilu je vsunuté plastové sitko N125 na zachytenie prípadných nečistôt vo vode. Pre jednoduché vybratie je sitko opatrené stopkou. Montážny závit ventilu G1/2" (G3/8") je prispôsobený pre bežný spôsob pripojenia k vodovodnému radu.

UPOZORNENIE PRE UŽIVATEĽOV:
Pri uvedení do činnosti sa pri uzatváraní môže objaviť mierne zadmčanie, ktoré nie je na závadu funkčnosti a postupným odvzdušnením ventilu zmizne. Nesprávna funkcia ventilu môže byť spôsobená zanesením sitka N125, ktoré je nutné vybrať a vyčistiť. Preto sa nedoporučuje, zvlásť u domácich vodární, používať vodu s drobnými nečistotami. Vodný kameň zo zanesených častí ľahko odstránime ponorením na 1÷1,5 hod. do 5% roztoku octa, bežne užívaného v každej domácnosti. Pri opätovnej montáži rozobraného ventilu je nutné dodržať správne zloženie častí podľa nákresu. Náhrada stratených alebo poškodených dielov je možná len s originálnymi dielcami výrobcu, ktoré žiadajte u Vášho obchodníka. Pri problémoch s inštaláciou sa obráťte na odborní firmu.

(CZ) **Náhradní díly:**
(SK) Náhradné diely:
(RUS) Запасные части:
(GB) Spare parts:
(D) Ersatzteilen:
(HU) Pótalkatrész:
(RO) Piese de schimb:
(PL) Części zamienne:
(BG) Резервни части:
(LT) Atskiros dalys:
(LV) Rezerves daļas:

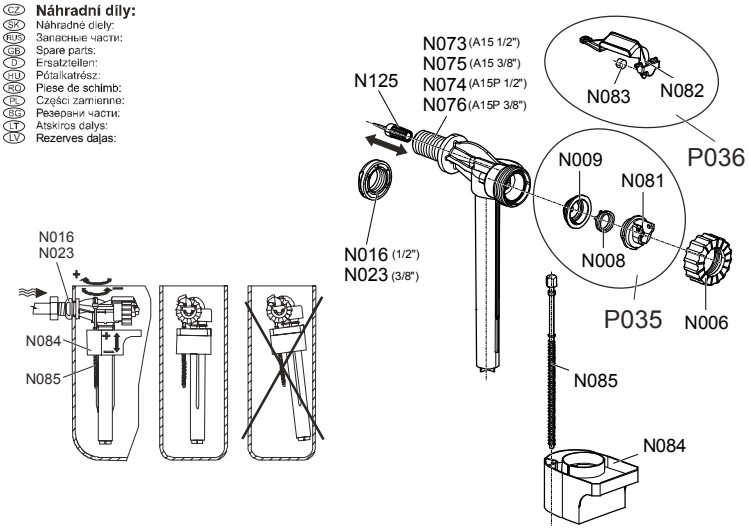

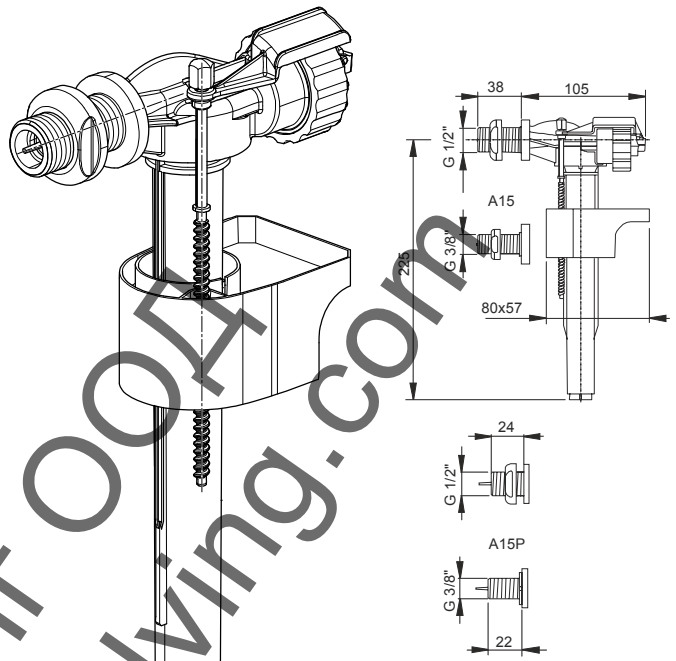

(CZ) Výrobce:
(SK) Výrobca:
(RUS) Производитель:
(GB) Producer:
(D) Produzent:
(HU) Gyártó:
(RO) Producătorul:
(PL) Producent:
(BG) Производител:
(LT) Gamintojas:
(LV) Ražotājs:

Alca plast, s. r. o., Bratislavská 2846, 690 02 Břeclav, Česká republika
Tel.: +420 519 326 499, +420 519 323 456 – prodej ČR
Tel.: +420 519 361 641 – export, Fax: +420 519 330 621
e-mail: alcaplast@alcaplast.cz, www.alcaplast.cz

ТЕХНИЧЕСКИЕ ДАННЫЕ: (RUS)
1. рабочее давление: 0,05 - 1 MPa
2. рабочая температура: 5 - 40°C

ОПИСАНИЕ ФУНКЦИЙ:
Клапан предназначен для автоматического наполнения воды для WC бачка. Работает на гидравлическом принципе площадей, когда рычаг N082 поднятый поплавком N084 через винт N085 закроет сопло на прокладке N081 и поэтому дойдет к возрастанию давления воды на мембрану N009. Это давление придавит мембрану на тело клапана и закроет приток воды к центральной вытекающей трубки. При понижении поверхности воды в бачке поплавок понизится, через винт, рычаг откроет сопло прокладки. Давление над мембраной понизится а давление водопровода приподнимет мембрану и клапан начнет напускать воду.

МОНТАЖ И УСТАНОВКА:
Клапан должен быть установлен по возможности в горизонтальном положении, прикреплён к стенке WC бака гайкой N016 (N023). Уровень воды в баке наставлен высотой поплавка N084 с помощью регулировочного винта N085. В притекающей части клапана находится пластиковое ситечко N125 для очистки воды. Резьба на клапане G1/2" (G3/8") сделана для обычного способа соединения с водопроводом.

МЕРЫ ПРЕДОСТОРОЖНОСТИ:
В рабочем состоянии при закрытии может появиться слабое дребезжание, которое не влияет на работоспособность, а постепенно прекратится. Плохая работа клапана может быть вызвана загрязнением ситечки N125, которое нужно вынуть и очистить. Водяной камень в загрязнённых областях можно легко отстранить если их положить на 1÷1,5 часа в 5% раствор уксуса. При повторной сборке необходимо соблюдать правильность сборки, как показано на рисунке. Замена потерянных или поврежденных деталей возможна только оригинальными деталями производителя, которые вам предложит ваш продавец. При затруднениях с инсталляцией обратитесь в квалифицированную сервисную службу.

TECHNICAL PARAMETERS: (GB)
1. working Pressures: 0,05 - 1 MPa
2. working Temperatures: 5 - 40°C

DESCRIPTION OF FUNCTION:
The valve is used for the automatic filling of a WC tank with water. It works on a hydraulic principle of differences between surfaces. When the Lever N082 is raised by Float N084, found over the Regulating Thread N085, the nozzle on enclosure N081 is closed, this increasing the water pressure on the membrane N009. This pressure pushes the membrane into the recess of valve and closes the outlet. When the water level falls in the WC tank, the float falls down the regulating thread, and the lever opens the nozzle.As the pressure above the membrane lowers,the valve opens and water begins filling the tank.

ASSEMBLY AND ADJUSTMENT:
If possible, the valve should be installed in a horizontal position, with the outlet pipe in a horizontal position, attached to the cistern wall by nut N016 (N023). The water level in the cistern is adjusted by the height of float N084, aided by regulating thread N085. Insert plastic Filter N125 in the inlet part of valve body, to catch water impurities. For easy removal, the filter is attached with a stem. The assembly thread of valve G1/2" (G3/8") is adjusted for connecting to common water pipes.

NOTICE FOR USERS:
After you have installed the valve, you may notice a small vibration.Do not be alarmed, this is normal and will disappear gradually once the air is bled through the valve. Poor performance of the valve can occur due to clogging of the Filter N125, in which case you should remove and clean it. This is why we do not recommend, especially in domestic plumbing, water supplies with small impurities. Calcium stones from stored parts can easily be removed by soaking the Filter in a 5% Common Vinegar solution for 1÷1,5 hours. Regular maintenance is recommended to ensure the valve remains in good working order,as shown in the drawings. Only original manufacturers parts should be used during repair or maintenance, and these are available from your local retailer. In the event of any problems, please contact a qualified professional.

TECHNISCHE PARAMETER: (D)
1. betriebsdruck: 0,05 - 1 MPa
2. betriebstemperatur: 5 - 40°C

FUNKTIONSBESCHREIBUNG:
Das Ventil ist für automatisches Einlassen des Wassers in WC-Behälter vorgesehen. Es arbeitet nach dem hydraulischen Prinzip der Flächendifferenz, wann der Hebel N082 angehoben durch den Schwimmer N084 über die Verstellschraube N085 die Düse in der Buchse N081 schließt, und dadurch es zum Druckaufbau des Wassers auf die Membrane N009 kommt. Dieser Druck drückt die Membrane auf Körpersitz des Ventils an und sperrt den Wasserzulauf in das zentrale Auslaufrohr ab. Bei Absenkung des Wasserstands im Behälter sinkt der Schwimmer ab, und über eine Verstellschraube öffnet der Hebel die Düse in der Buchse. Der Druck oberhalb der Membrane fällt ab, der Druck im Wasserstrang hebt die Membrane an und das Ventil lässt ein.

MONTAGE UND EINSTELLUNG:
Das Ventil muss waagerecht montier werden, falls möglich, das Auslaufrohr stets senkrecht, an der Wand des WC-Behälters mit der Mutter N016 (N023) fest angezogen. Der Wasserstand im Behälter wird über Höhenlage des Schwimmers mit Hilfe der Verstellschraube N085 eingestellt. Im Zulaufbereich des Ventilköpers ist das Kunststoffsieb N125 eingeschoben, um eventuelle Verunreinigugen aufzufangen. Für einfaches Herausnehmen ist das Sieb mit einem Schaft versehen. Das Montagegewinde des Ventils G 1/2" (G3/8") ist für übliche Anschlussart an den Wasserstrang angepasst.

BENUTZERHINWEIS:
Eine falsche Funktion des Ventils kann durch Verschmutzung des Siebs N125 verursacht werden, das herauszunehmen und zu reinigen ist. Den Wasserstein können wir aus verschmutzten Bauteilen ganz einfach durch Eintauchen für 1÷1,5 Std. in eine 5% Lösung vom Essig entfernen, der üblich in jedem Haushalt verwendet wird. Bei Rückmontage des auseinandergenommenen Ventils ist es wichtig, den richtigen Zusammenbau der Bauteile gemäß der Skizze einzuhalten. Ein Ersatz der verlorenen oder beschädigten Teile ist nur durch Originalteile des Herstellers möglich, die bei Ihrem Händler einzuholen sind. Im Falle von Schwierigkeiten jeder Art mit dem Produkt und mit den. Beanstandungen wenden Sie sich bitte direkt auf die Servicestelle.

MŰSZAKI PARAMÉTEREK: (HU)
1. munkanyomás: 0,05 - 1 MPa
2. munkahőmérséklet: 5 - 40°C

MŰKÖDÉS LEÍRÁSA:
A szelep a WC öblítőtartályába történő automatikus vízfeltöltést szolgálja. A folületdifferencia hidraulikus alapelve szerint működik, amikor is az N082 emeltyű, amelyet az N084 úszó az N085 helyzetállító csavaron keresztül felemel, lezárja az N081 betéten található fúvókát. Ezzel az N009 membránom növekszik a víznyomás, amely a membránt a szeleptest illesztéséhez nyomja, és elzárja a vízbevezetést a központi lefolyócsőbe. A vízszint csökkenésével a tartályban az uszó lesüllyed, és a helyzetállító csavaron keresztül az emeltyű kinyitja a fúvókát a betétben. A nyomás a membránon csökken, a vízvezeték nyomása felemeli a membránt, és a szelep tölteni kezd.

SZERELÉS ÉS BEÁLLÍTÁS:
A szelepet függőleges helyzetben kell beszerelni, N016 (N023) anyacsavarral a WC tartály falához rögzítve. A vízszintmagasságot a tartályban az N084 úszó helyzetének magassága függvényében lehet beállítani, mégpedig az N085 helyzetállító csavar segítségével. A szeleptest vízbefolyó részébe egy N125 műanyag szűrő van betolva, amely felfogja a vízben található esetleges szennyeződéseket. Az egyszerű tisztítás és kiemelés céljából a szűrőn nyúlvány található. A szelep G1/2" (G3/8") szerelési menete a vízvezetékhez történő szokásos csatlakozás biztosításának megfelelően van kialakítva.

FIGYELMEZTETÉS A FELHASZNÁLÓKNAK:
Az üzembe helyezéskor az elzárás közben enyhe rezgőhang léphetfel, amely nem befolyásolja a rendes működést, és a szelep fokozatos légtelenítésével lassan teljesen megszűnik. A szelep helytelen működését a N125 szűrő eldugulása okozhatja, amelyet ilyen esetben ki kell emelni és meg kell tisztítani. Ezért nem javasolt, főleg házi vízműveek esetében, apró szennyeződéseket tartalmazó víz használata. A vízkövet könnyen eltávolítjuk, ha a szennyezett tartozékokat 1÷1,5 órára - minden konyhában alkalmazott, megszokott - 5%-os ecetoldatba merítjük. A szétszedett szelep újraszerelésekor be kell tartani a rajz szerint tartozék-összeállítást. Az elvesztett vagy megsérült részegységek cseréje kizárólag a gyártó által kínált eredeti alkatrészekkel történhet, melyeket igényelje eladójánál. Ha a szerelés közben probléma merül fel, forduljon szakértő céghez.

PARAMETRY TEHNICI: (RO)
1. presiune de lucru: 0,05 - 1 MPa
2. temperatură de lucru: 5 - 40°C

DESCRIEREA FUNCŢIUNII:
Supapa este preveăzută pentru umplere automată a apei în rezervoarele WC. Lucrează după principiul hidraulic de diferenţa suprafeţelor, când pârghia N082 este ridicată de flotorul N084 prin şurubul de reglare N085 închide duza de la elementul N081 şi astfel se produce sporirea presiunii apei la membrana N009. Aceasta presiune presează membrana pe corpul supapei şi închide accesul apei în tubul central de evacuare. La scăderea nivelului de apă din rezervorul, flotorulva cobori, iar pârghia, prin şurubul de poziţionarre, va deschide duza în elementul. Presiunea deasupra membranei va scădea, presiunea reţelei de alimentare cu apă ridicând membrana şi supapa alimentează.

MONTAJUL ŞI REGLAREA:
Supapa trebuie să fie instalată în poziţia verticală, strâns pe peretele rezervorului WC cu piuliţa N016(N023). Nivelul apei din rezervorul se reglează prin înălţimea poziţiei flotorului N084 cu ajutorul şurubului de poziţionare N085. În partea de alimentare a corpului supapei este introdusă sită din plastic N125 pentru prinderea eventualelor impurităţi din apă. Pentru o îndepărtare lesnicioasă, sită este prevăzută cu prindere. Filetul de montaj al supapei G1/2" (G3/8") este adapt pentru modul curent de racordare la reţea de distribuţie a apei.

IN ATENŢIA UTILIZATORILOR:
În momentul punerii în funcţionare, la închiderea se poate auzi un sunet zbârnâitor, care nu este semn de problemă a funcţionalităţii şi după aerisire treptată va dispare. Funcţionarea incorectă a supapei poate fi cauzată de sită îmbâcsită N125, care trebuie scoasă afară şi curăţată. De aceea nu este recomandat, în deosebi la pompe de apă de casă, să fie utilizată apă cu impurităţi. Calcar de apădin părţile ancrasate îndepărtăm simplu prin scufundare pe timp de 1÷1,5 ore în soluţia 5% de oţet utilizatăcurent în fiecare casă. La remontarea supapei demontane, trebuie respectată asamblarea corectă a pieselor componente conform desenului. Înlocuirea pieselor pierdut sau deteriorate este posibilă numai cu piese de schimb originale de la producătorul, pe care le puteţi comanda la dealerul D-v. În cazul unor probleme cu instalaţia contactaţi o firmă de specialitate.

PARAMETRY TECHNICZNE: (PL)
1. ciśnienie robocze: 0,05 - 1 MPa
2. temperatura: 5 - 40°C

OPIS DZIAŁANIA:
Zawór jest przeznaczony do automatycznego napełniania wody do zbiornika WC. Działa na zasadzie hydraulicznej różnicy powierzchni, kiedy dźwignia N082 podniesiona przez pływak N084 a przez śrubę N085 zamknie dysze we wkładce N081 a w rezultacie tego nastanie wzrost ciśnienia wody na membrane N009. To ciśnienie naciśnie membrane do odsadzenia korpusu zaworu a zamknie dopływ wody do centralnej rury ściekowej. Przy obniżeniu ciśnienia w zbiorniku WC pływak opadnie, przez śrube ustawialna dźwignia otworzy dysze wkładki. Ciśnienie nad membrana opadnie a ciśnienie wodociągowe poniesie membrane a zawór rozpocznie napełniać zbiornik.

MONTAŻ I USTAWIENIE:
Zawór powinien zostać instalowany, jeżeli to możliwe w pozycji poziomej, rura ściekowa zawsze w pozycji pionowej dociągnieta do ściany zbornika WC nakretka z powloka metalu N016 (N023). Wysokość poziomu wody w zbiorniku ustawia sie przez wysokość położenia pływaku N084 za pomoca śruby ustawialnej (regulacyjnej) N085. W cześci dopływowej korpusu zaworu jest wsuniete sitko plastikowe N125 do złapania ewentualnych nieczystości w wodzie. Do łatwego wyjęcia jest sitko wyposażone w stopke. Gwint montażowy zaworu G1/2" (G3/8") jest przystosowany do normalnego sposobu podlaczenia do sieci wodociągowej.

OSTRZEŻENIE DLA UŻYTKOWNIKOW:
Przy uruchomieniu zaworu może sie pojawić przy zamykaniu niewielkie zastrzaskanie, które nie stanowi usterke funkcyjności a po stopniowym odpowietrzeniu zaworu zaniknie. Niewłaściwe dzilanie zaworu może być spowodowane zanieczyszczeniemsitka N125, które należy wbrać i wyczyścić. Dlatego nie polecamy, szczególnie w wypadku wodociągu domowego używanie wody z zawierającej drobne nieczystości. Kamień wodny z zanieczszczonych cześci łatwo usuniemyprzez zanurzenie na 1÷1,5 godz. do 5% roztworu octu powszechnie stosowanego w kazdym gospodarstwie domowym. Przy ponownymmontażu rozebranego zawor należy dotrzymać poprawność złożemia poszczególnych cześci według rysunku. Czyszczeniefiltra nie wchodzi w zakres usług gwarancyjnych. Zastapenie straconych albo uszkodzonych cześci jest możliwe tylko oryginalnymi cześciami producenta, które możecie wymagać u swego sprzedawcy. W razie jakichkolwiek problemów zwracajcie sie bezpośrednio do producenta.

TECHNICAL PARAMETERS: (GB)
1. working Pressures: 0,05 - 1 MPa
2. working Temperatures: 5 - 40°C

DESCRIPTION OF FUNCTION:
The valve is used for the automatic filling of a WC tank with water. It works on a hydraulic principle of differences between surfaces. When the Lever N082 is raised by Float N084, found over the Regulating Thread N085, the nozzle on enclosure N081 is closed, this increasing the water pressure on the membrane N009. This pressure pushes the membrane into the recess of valve and closes the outlet. When the water level falls in the WC tank, the float falls down the regulating thread, and the lever opens the nozzle.As the pressure above the membrane lowers,the valve opens and water begins filling the tank.

ASSEMBLY AND ADJUSTMENT:
If possible, the valve should be installed in a horizontal position, with the outlet pipe in a horizontal position, attached to the cistern wall by nut N016 (N023). The water level in the cistern is adjusted by the height of float N084, aided by regulating thread N085. Insert plastic Filter N125 in the inlet part of valve body, to catch water impurities. For easy removal, the filter is attached with a stem. The assembly thread of valve G1/2" (G3/8") is adjusted for connecting to common water pipes.

NOTICE FOR USERS:
After you have installed the valve, you may notice a small vibration.Do not be alarmed, this is normal and will disappear gradually once the air is bled through the valve. Poor performance of the valve can occur due to clogging of the Filter N125, in which case you should remove and clean it. This is why we do not recommend, especially in domestic plumbing, water supplies with small impurities. Calcium stones from stored parts can easily be removed by soaking the Filter in a 5% Common Vinegar solution for 1÷1,5 hours. Regular maintenance is recommended to ensure the valve remains in good working order,as shown in the drawings. Only original manufacturers parts should be used during repair or maintenance, and these are available from your local retailer. In the event of any problems, please contact a qualified professional.

ТЕХНИЧЕСКИ ДАННИ: (BG)
1. работно налягане: 0,05 - 1 MPa
2. работна температура: 5 - 40°C

ОПИСАНИЕ НА ФУНКЦИЯТА:
Вентилът е предназначен за автоматично впускане на вода в WC казанчета работи на хидравличен принци на диференцилни площи, където лост N082 е повдигнат от плаващия повдигач N084 ис помоща на регулиращия болт N085 затваря дюзата на клапана N081, и по този начин се повдига налягането на водата на мембраната N009. Това налягане притиска мембраната към тялото на вентила и спира притока на водата в централната изпускателна тръбичка. При спадането на нивото на водата в казанчето плаващия повдигач пада заедно чрез регулиращия болт N085. Височината на нивото на водата в казанчето се регулира с височината на плаващия повдигач N084 с помоща на регулиращия болт N085. Във впускателната част на вентила е вмъкнато сито N125 за захващането на евентуалните нечистотии във водата. За по-лесно изтегляне ситото е снабдено с опашка. Монтажната резба на вентила G1/2"(G3/8") е приспособена за обикновено запояване към водоводните тръби.

ПРЕДУПРЕЖДЕНИЕ ЗА ИСПОЛЗВАТЕЛЯ:
При пускането в експлоатация може да се появи леко трептение, което няма влияние на функцията акоето с постепенност обезвъ душяване изчезва. Неправилната функция може да бъде предизвикана от запушването на ситото N125 което е необходимо дасе извади и почисти. Затова се непрепоръчва (особенно при домашните помпи) използват вода с дребни нечистоти. Водная камък на нанесените части се премахва лесно с помоща на потапянето в 5% разствор на оцет в продължение 1÷1,5 часа. При новото сглобяване на разглобения вентил е необходимо правилно монтиране на частите според чертежа. Замяната на затвените или повредени части е възможно само с оригинали от производителя, които се намират уважив доставник. При проблеми с инсталацията обърнете се на специализирана фирма.

TECHNINIAI PARAMETRAI (LT)
1. darbinis spaudimas: 0,05- 1MPa
2. darbinė temperatūra: 5 - 40°C

FUNKCIJŲ APRAŠYMAS:
Mechanizmas yra naudojamas automatiniam vandens pripildymui į WC bakelį. Jis veikia hidrauliniu paviršių skirtumo principu. Kai svirtis N082 pakelta plūdės N084, kuri reguliuojama sriegiu N085, purkštukas N081 yra uždarytas, tai didina vandens spaudimą membranoje N009. Šis spaudimas stumia membraną į ventilio grioveį ir uždaro išleidimo angą. Kai vandens lygis WC bakelyje nusenka, plūdė nusileidžia žemyn, ir svirtis atidaro vandens purkštuką. Kadangi spaudimas virš membranos sumažėja, mechanizmas atsidaro ir vanduo pradeda užpildyti bakelį.

MONTAVIMAS IR REGULIAVIMAS
Jei įmanoma, mechanizmas turi būi sumontuotas horizontalioje padėtyje, su išbėgimo vamzdeliu statmenoje padėtyje, pritvirtintas prie bakelio veržle N016 (N023). Vandens lygis bakelyje reguliuojamas pagal plūdės N084 aukštį sriegio N085 pagalba. Įdėkite filtrą N125 į pribėgimo dalį mechanizme tam, kad sulaikytumėte vandenyje esančius nešvarumus. Kad būtų galima lengvai išimti, filtras pritvirtintas galvute. Mechanizmo sriegis G1/2" (G3/8") yra pritaikytas montuoti prie įprastų vandentiekio vamzdžių.

PASTABOS VARTOTOJUI:
Kai sumontuosite mechanizmą, galite pajusti mažą vibraciją. Neišsigąskite, tai yra normalu ir dings palaipsniui, kai oras bus išpūstas iš mechanizmo. Mechanizmo ekspoatacinės savybės gali atsirasti dėl filtro N125 užterštumo, tokiu atveju Jūs turite jį nuimti ir išvalyti. Būtent todėl mes nerekomenduojame naudoti vandens su smulkiomis nuosėdomis. Kalkių nuosėdas nuo blokinės dalies galima pašalinti 1 - 1,5 val. pamirkius filtrą paprastame 5% acto tirpale. Reguliari priežiūra yra rekomenduojama norint užtikrinti gerą mechanizmo funkcionavimą, kaip kad parodyta piešinyje. Remontui ir priežiūrai turi būti naudojamos tik originalios gamintojo dalys, kurias galite įsigyti prekybos vietose. Esant kokioms nors problemoms, kreipkitės į kvalifikuotą specialistą.

Table-галвИНГ ООД
www.table-galving.com